PRODUCED BY AN AUTODESK EDUCATIONAL PRODUCT

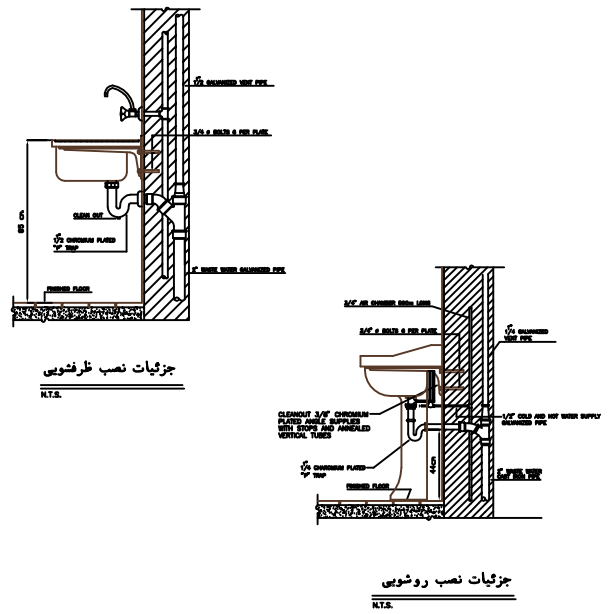

جزئیات نصب ظرفشویی

جزئیات نصب روشویی

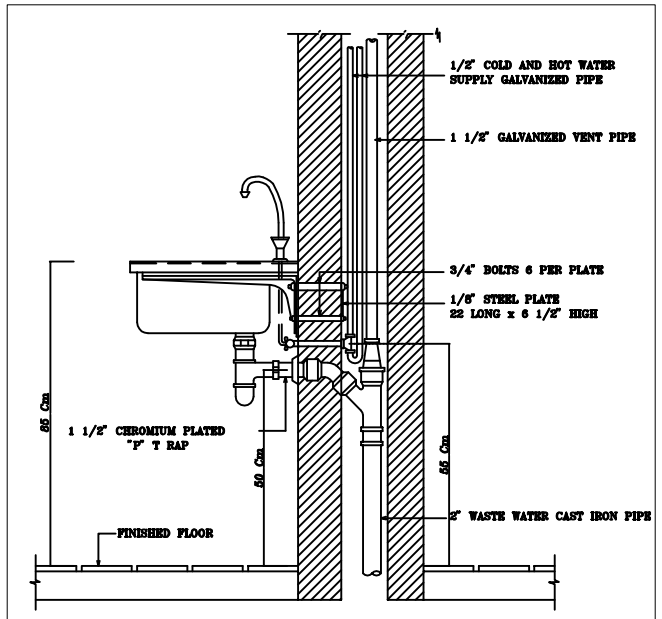

جزئیات نصب سینک آبدارخانه و آشپزخانه

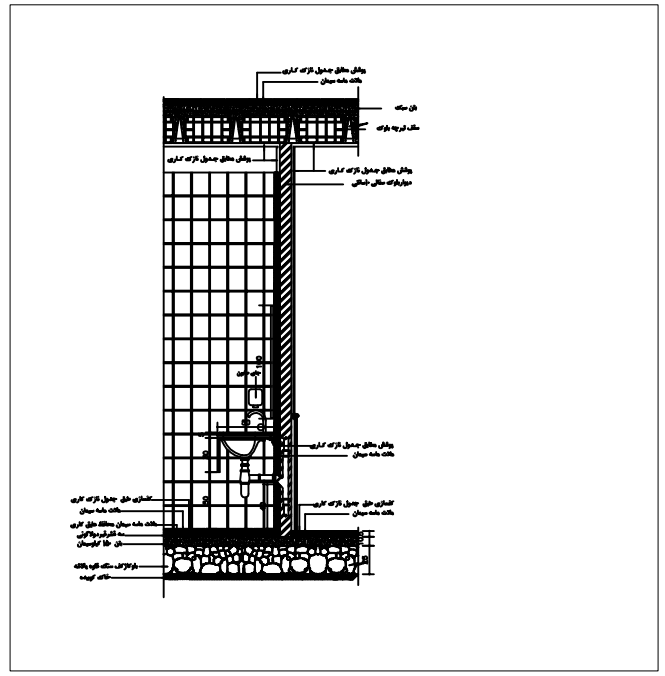

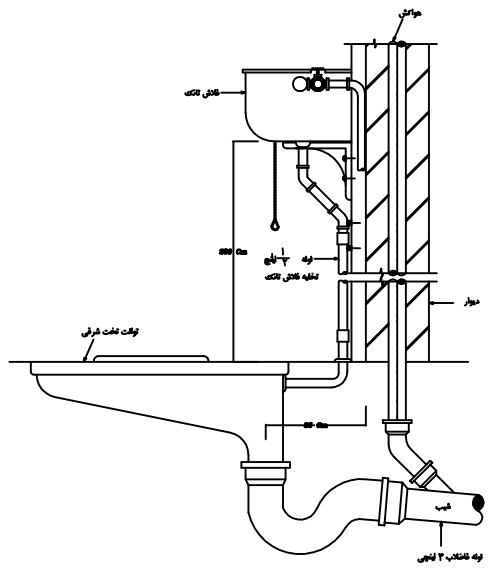

جزئیات نصب توالت تخت شرقی

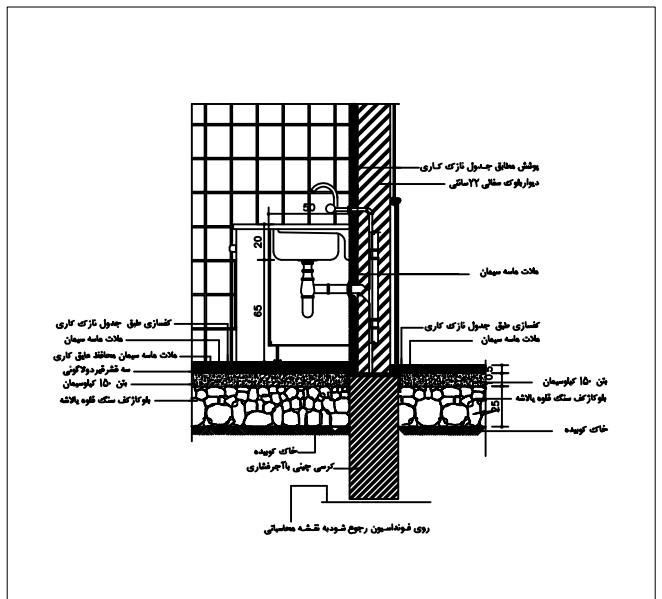

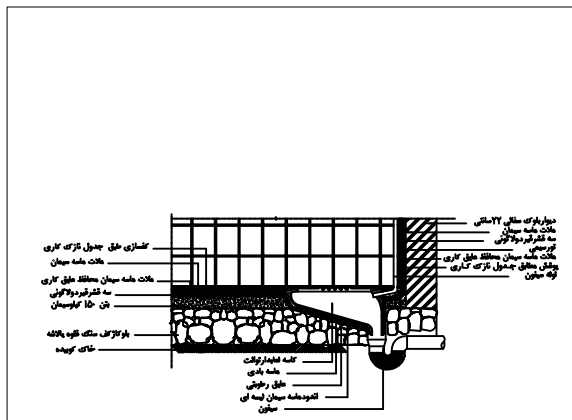

جزئیات اجرائی نصب کاسه توالت

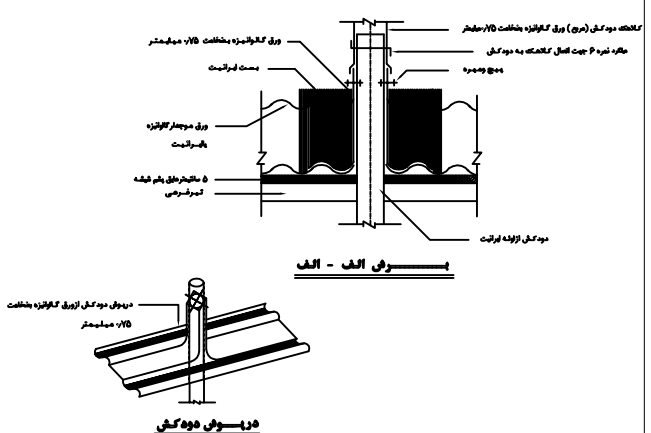

دروبـــــوش دوده کش

وزارت آموزش وپرورش
MINISTRY OF EDUCATION AND TRAINING
I.R.IRAN

اداره کل نوسازی مدارس استان تهران

ISO 9001:2000

N

توضیحات

توجه:

الف- کلیه نقشه ها قبل ازاجرابایدتوسط ناظرنوسازی وپیمانکار به دقت مطالعه شودودرصورت عدم هماهنگی به‌دفترفنی منعکس گردد.

ب- درصورت کمبودجزئیات ومشخصات فنی به نشریات سازمان مدیریت وبرنامه ریزی کشورمراجعه شود.

ج-کلیه حقوق مادی ومعنوی این نقشه ها متعلق‌به اداره کل نوسازی مدارس استان تهران‌می باشدوهرگونه‌کپی،تکثیروتغییربدون مجوزرسمی ازاداره کل بیگردقانونی دارد.

2							
1							
REV. تغییر:	Dis. ترسیم:	Con. کنترل:	DATE تاریخ:	Apr. تصویب:	DATE تاریخ:		
			Sign امضا:		Sign امضا:		

عنوان پروژه:

دبیرستان ۱۷ کلاسه بتنی

PROJECT TITLE:

عنوان نقشه : جزئیات

DRAWING TITLE: DITAIL

PROJECT MANAGER COD: کدمدیرپروژه:

DESIGNED BY: طراح: ب. حاجی زاده — مقیاس: SC:

DRAW BY: ترسیم: — واحدمتریک UNIT: SI

CHECKED BY: کنترل: ف . فتوت

APPROVED BY: تصویب: ن.رئیسی

SIGNATURE: امضاء

DATE: تاریخ:

PROJECT. NO: شماره پروژه: — تعدادکل نقشه‌ها TOTAL SHEET:

FIELD: رشته: — DWG.NO: شماره نقشه: M029 — شماره CD : CD. NO :

OFFICE STAMP: مهر دفتر: — SIGN GROUP RESPONSIBLE: امضاءمسئول‌گروه: — SIGN DESIGNER: امضاءطراح:

PRODUCED BY AN AUTODESK EDUCATIONAL PRODUCT
PRODUCED BY AN AUTODESK EDUCATIONAL PRODUCT
PRODUCED BY AN AUTODESK EDUCATIONAL PRODUCT