PRODUCED BY AN AUTODESK EDUCATIONAL PRODUCT

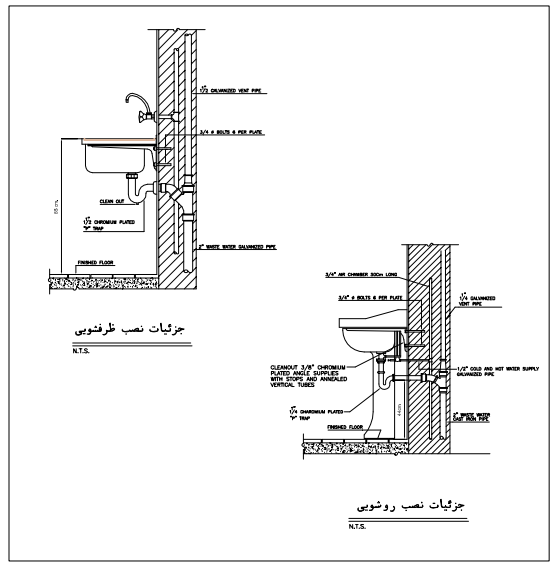

جزئیات نصب ظرفشویی

N.T.S.

جزئیات نصب روشویی

N.T.S.

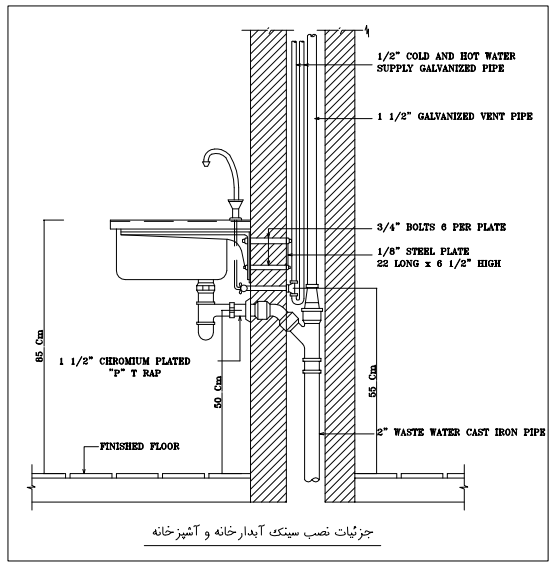

جزئیات نصب سینک آبدارخانه و آشپزخانه

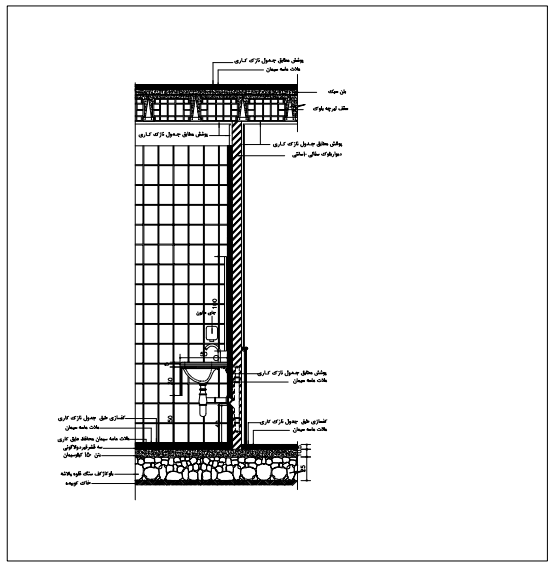

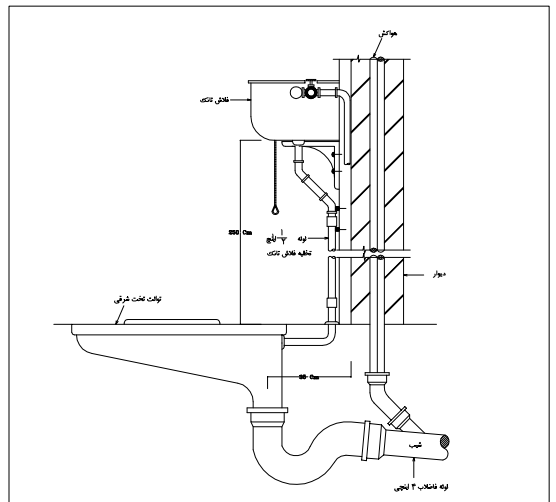

جزئیات نصب توالت تخت شرقی

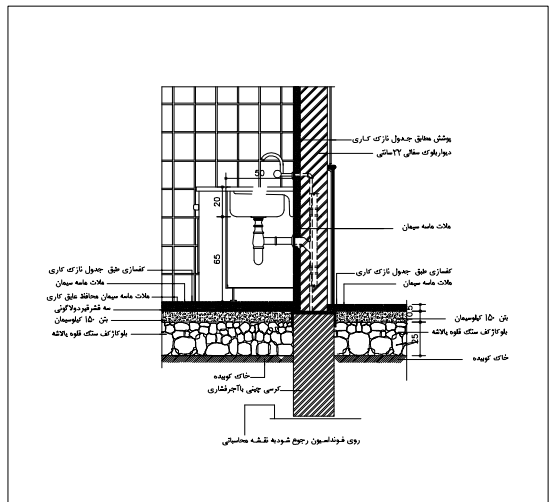

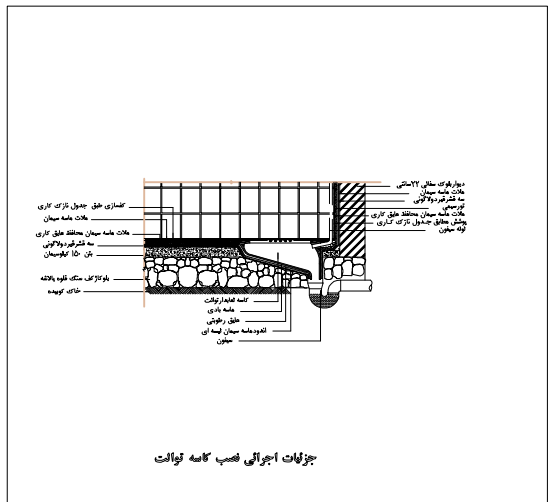

جزئیات اجرائی نصب کاسه توالت

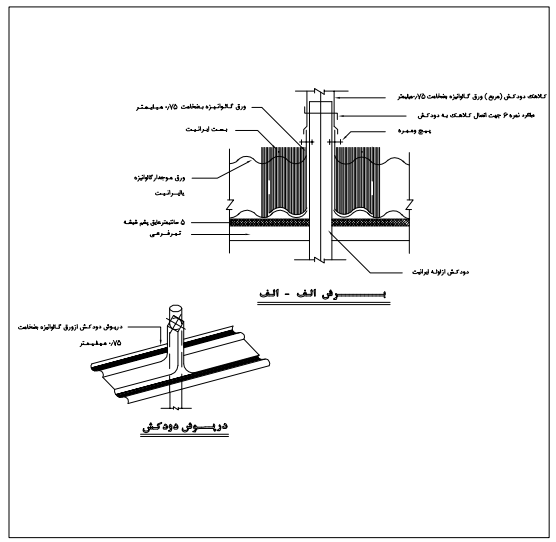

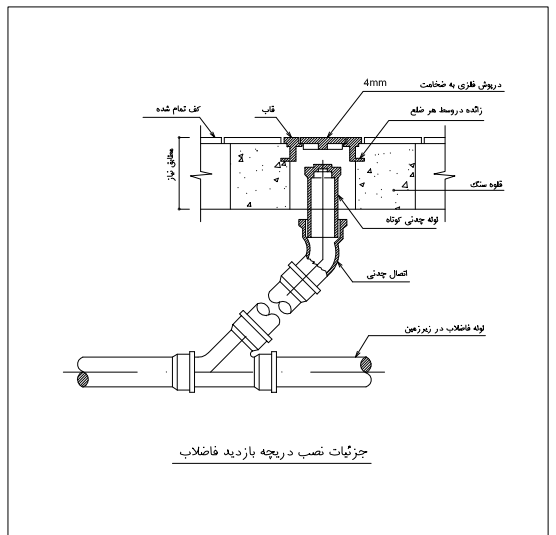
4mm
دریوش فلزی به ضخامت
کف تمام شده
قاب
زائده در وسط هر ضلع
محافظ نیاز
۱۵۰
۱۵۰
۴
۴
۴