PRODUCED BY AN AUTODESK EDUCATIONAL PRODUCT

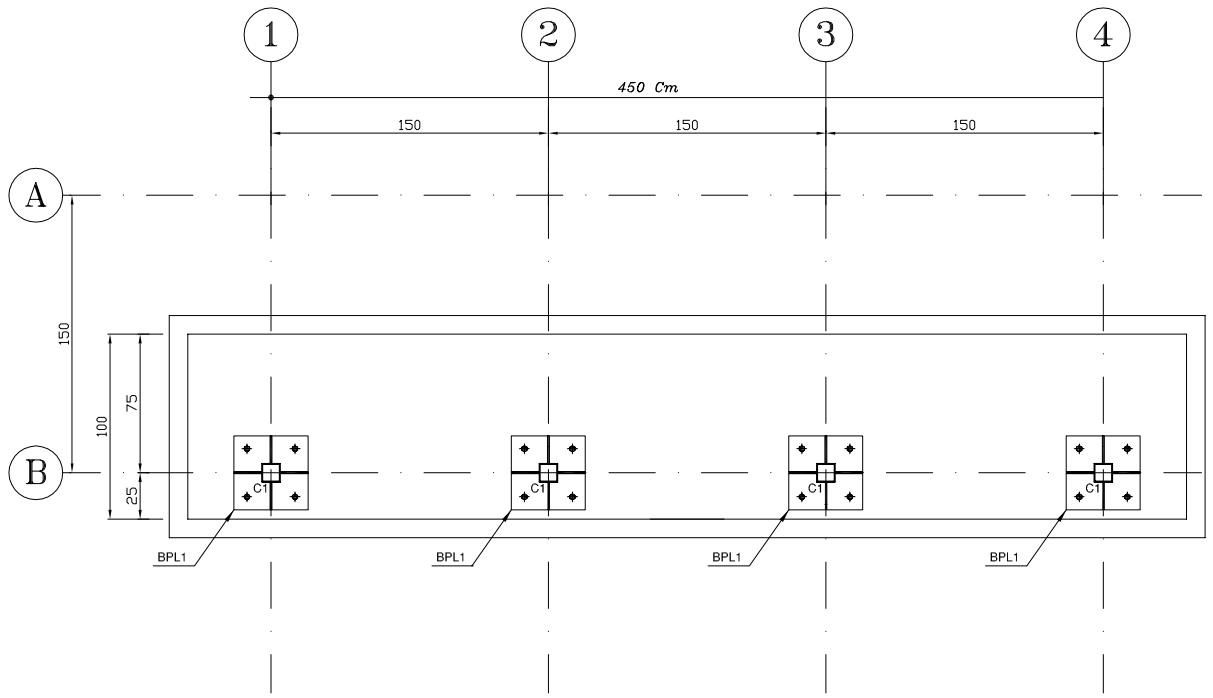

پلان ستون گذاری- فونداسیون و استقرار صفحه ستون ها

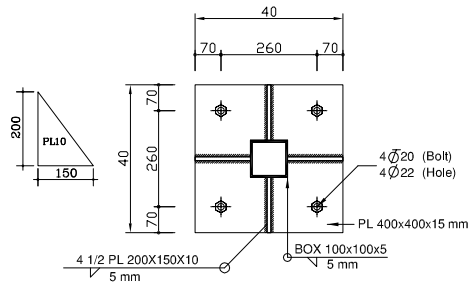

BPL1
SC: 1:10 n=4

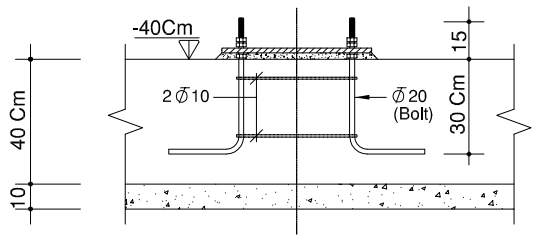

جزئیات استقرار صفحه ستون درفونداسیون

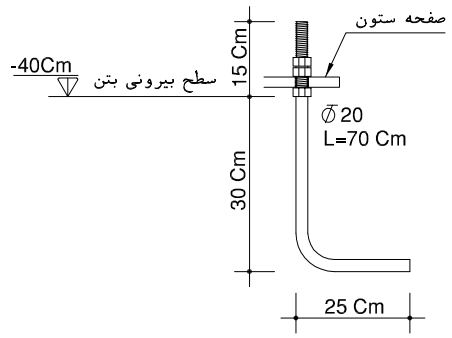

BOLT Ø 20

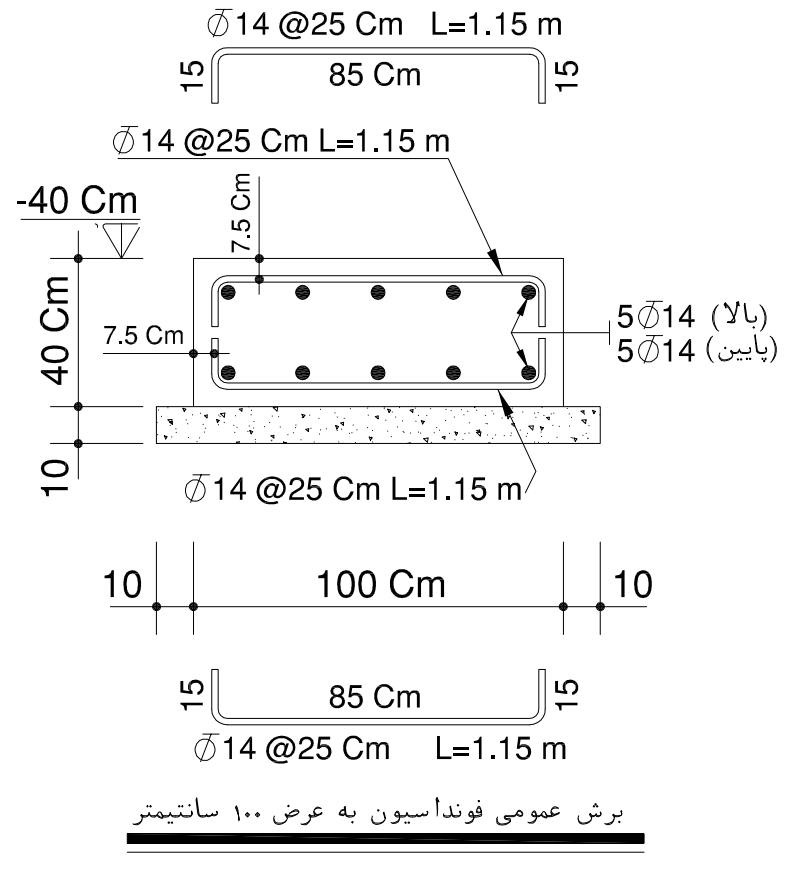

برش عمومی فونداسیون به عرض ۱۰۰ سانتیمتر

توضیح

۱-مقاومت مجاز خاک $1.5\ Kg/Cm^2$ درنظرگرفته شده است وقبل ازاجرای کارباید توسط ناظروپیمانکارکنترل گردد.

۲-بتن مگر زیر پی ها دارای $150\ Kg$ سیمان در هر متر مکعب بتن وبا ضخامت $10Cm$ اجرا شود.

۳-بتن مصرفی در فونداسیون باید دارای $350\ Kg$ سیمان در هر متر مکعب بتن باحداقل مقاومت فشاری نمونه استوانه ای استاندارد برابر با $F'c=210\ Kg/Cm^2$ باشد.

۴-کلیه میلگردهای مصرفی ازنوع آجدار $(A-III)$ وباحداقل $Fy=4000\ Kg/Cm^2$ درنظرگرفته شده.

۵-کلیه میلگردهای مصرفی درفونداسیون باید $7.5\ Cm$ پوشش داشته باشد.

۶-بتن می بایست در قالب چوبی یا فلزی ریخته شود ودر صورت استفاده از قالب آجری بوسیله ورقه نایلون ازبتن جدا شود.

۷-سفره زیرین میلگردها بایستی به کمک لقمه های ماسه سیمان که با مفتولهای نرم به میلگردها بسته میشوند از کف قالب بالاتر نگه داشته شوند.

۸-کلیه آهن آلات مصرفی ازنوع $St-37$ وباحداقل $Fy=2400\ Kg/Cm^2$ می باشد.

۹-هرگونه تغییری در نقشه های معماری مستلزم تغییر در نقشه های محاسباتی است.

۱۰-پیمانکار موظف است کلیه نقشه ها را بایکدیگرمقایسه کند.

۱۱-کلیه اندازه هاواتصالات بایددرمحل توسط پیمانکارکنترل شده ومهندس ناظرآنراتائیدنماید.

۱۲-مهندس ناظرمیبایست قبل ازاجرای پروژه کلیه نقشه هارابررسی ودرصورت لزوم برای رفع ابهامات بامحاسب مربوطه هماهنگی نماید.

وزارت آموزش وپرورش
MINISTRY OF EDUCATION AND TRAINING
I.R.IRAN
سازمان نوسازی توسعه وتجهیز مدارس کشور
RENOVATION ,DEVELOPMENT AND
EQUIPMENT SCHOOLS ORGANIZATION
اداره کل نوسازی مدارس استان تهران
GENERAL DIRECTORY OF TEHRAN PROVINCE
ISO 9001:2000

توضیحات

توجه:

الف- کلیه نقشه ها قبل ازاجرابایدتوسط ناظرنوسازی وپیمانکار به دقت مطالعه شودودرصورت عدم هماهنگی به‌دفترفنی منعکس گردد.
ب- درصورت کمبودجزئیات ومشخصات فنی به نقشه‌ها سازمان مدیریت وبرنامه ریزی کشورمراجعه شود.
ج-کلیه حقوق مادی ومعنوی این نقشه ها متعلق‌به‌سازمان نوسازی‌مدارس‌کشورمی باشدوهرگونه‌کپی‌تکثیروتکپیربدون مجوزرسمی ازسازمان پیگردقانونی دارد.

REV. تغییر:	Dia. طرح:	Dwn. کنترل:	DATE تاریخ:	Appr. تصویب:	DATE تاریخ:
			Sign. امضا:		Sign. امضا:
2					
1					

عنوان پروژه:
جزئیات سازه آبخوری

PROJECT TITLE:

عنوان نقشه : جزئیات فونداسیون

DRAWING TITLE:

کدمدیریت: PROJECT MANAGER CODE:	شهاب:
طراح:م- حسینی پویا DESIGNED BY:	
همکاران طرح: ASSISTANTS BY:	
نقشه و ترسیم: DRAW BY:	واحدمدیریت:
کنترل ف-حسین‌زاده CHECKED BY:	UNIT: SI
تصویب: م- موسی زاده APPROVED BY:	
امضا: SIGNATURE:	
تاریخ: DATE:	
شماره پروژه: 95045 PROJECT. NO:	تعداد کل نقشه‌ها: 4
شماره رویه‌ه: ARRANGE NO:	TOTAL SHEET:
رشته: سازه FIELD: Structure	شماره نقشه: S001 DWG.NO:
شماره CD: CD. NO :	
امضاءطراح: SIGN DESIGNER:	امضاءمسوول‌گروه: SIGN GROUP RESPONSIBLE:
مهردفتر: OFFICE STAMP:	

PRODUCED BY AN AUTODESK EDUCATIONAL PRODUCT