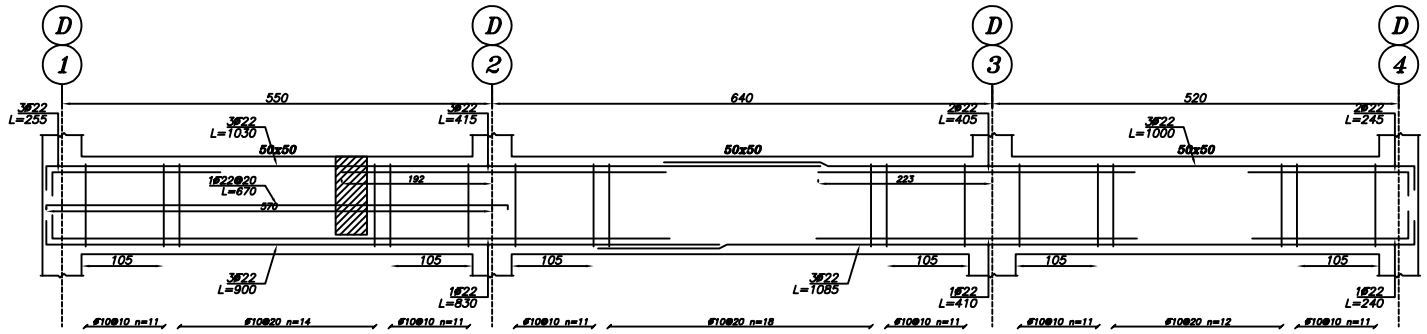

Beam Type B-43
Elev: 918
H Scale 1:50
V Scale 1:20

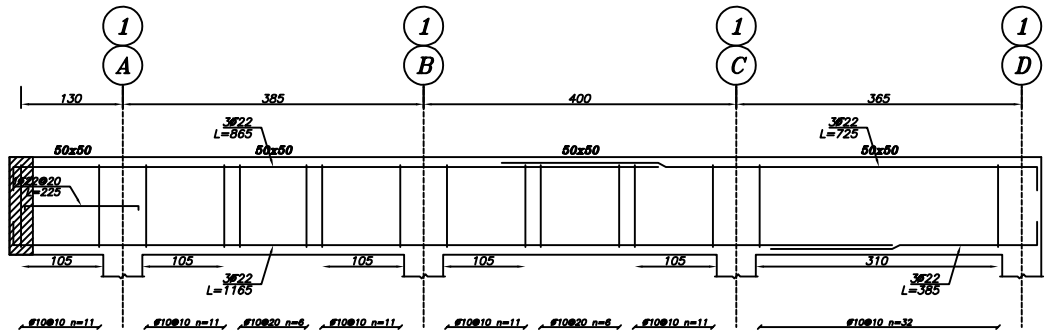

Beam Type B-44
Elev: 1292
H Scale 1:50
V Scale 1:20

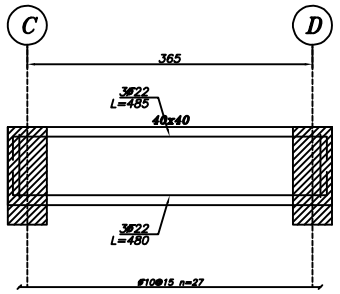

Beam Type B-45
Elev: 1292
H Scale 1:50
V Scale 1:20

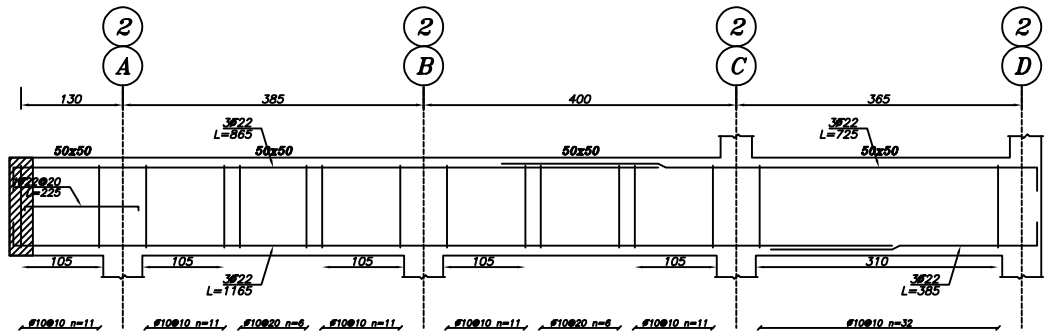

Beam Type B-46
Elev: 1292
H Scale 1:50
V Scale 1:20

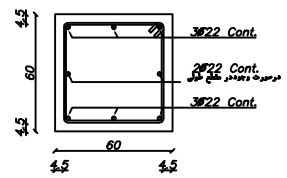

Sec. 60x60
Scale 1:20

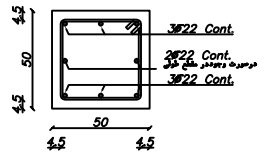

Sec. 50x50
Scale 1:20

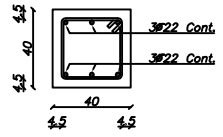

Sec. 40x40
Scale 1:20

وزارت آموزش‌وپرورش
MINISTRY OF EDUCATION AND TRAINING
I.R.IRAN

سازمان نوسازی توسعه وتجهیز مدارس کشور
RENOVATION ,DEVELOPMENT AND EQUIPMENT SCHOOLS ORGANIZATION

اداره کل نوسازی مدارس استان تهران
GENERAL DIRECTORY OF TEHRAN PROVINCE

ISO 9001:2000

توضیحات

توجه:

الف- کلیه نقشه ها قبل ازاجرابایدتوسط ناظرنوسازی وپیمانکار به دقت مطالعه شودودرصورت عدم هماهنگی به‌دفترفنی منعکس گردد.
ب- درصورت کمبودجزئیات ومشخصات فنی به نشریات سازمان مدیریت وبرنامه ریزی کشورمراجعه شود.
ج-کلیه حقوق مادی ومعنوی این نقشه ها متعلق‌به‌سازمان نوسازی‌مدارس‌کشورمی باشدوهرگونه‌کپی،تکثیروتغییربدون مجوزرسمی ازسازمان پیگردقانونی دارد.

2					
1					
REV. :تغییر	Dis. :شرح	Con. :کنترل	DATE :تاریخ	Apr. :تصویب	DATE :تاریخ
			Sign :امضاء		Sign :امضاء

عنوان پروژه:
98002
PROJECT TITLE:

عنوان نقشه :
DRAWING TITLE:

کدمدیرپروژه:
PROJECT MANAGER CODE:

مقیاس:
SC:

DESIGNED BY:	طراح: غریب زاهدی
ASSISTANTS BY:	همکاران طرح:
DRAW BY:	تهیه و ترسیم:
CHECKED BY: M.Hosein zadeh	کنترل: ذ حسین زاده
APPROVED BY:	تصویب:
SIGNATURE:	امضاء:
DATE:	تاریخ:

PROJECT. NO:	شماره پروژه:	تعدادکل نقشه‌ها: 23
ARRANGE NO:	شماره ردیف:	TOTAL SHEET:
رشته: سازه FIELD: Structure	DWG.NO: S114 شماره نقشه:	شماره CD : CD. NO :
مهردفتر: OFFICE STAMP:	امضاءمسئول‌گروه: SIGN GROUP RESPONSIBLE:	امضاءطراح: SIGN DESIGNER:

واحد:متریک
UNIT: SI