PRODUCED BY AN AUTODESK EDUCATIONAL PRODUCT

جزئیات نصب سیستم اتصال زمین با الکترود صفحه مسی تخت یا مشبک

EARTHING

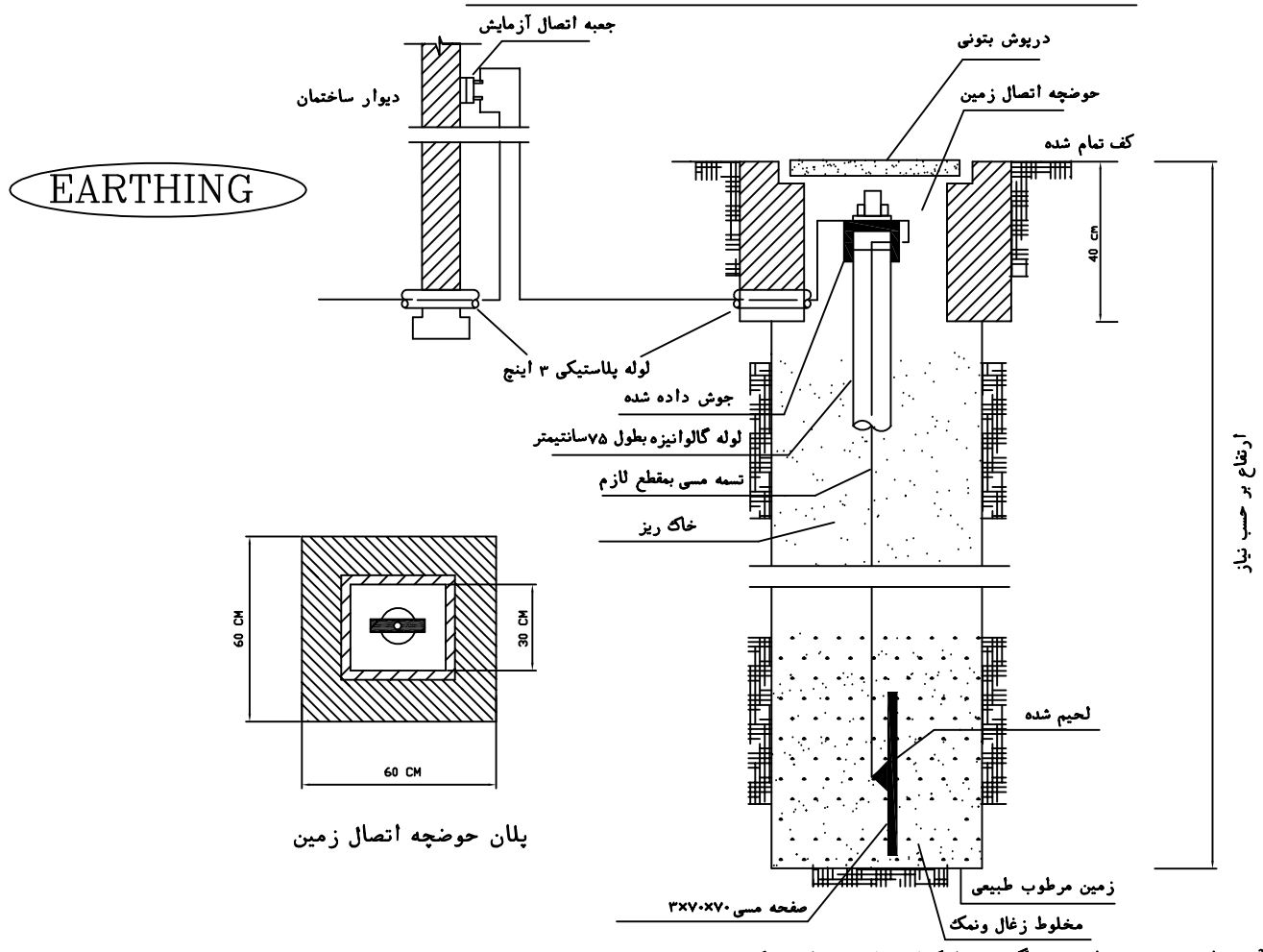

پلان حوضچه اتصال زمین

آزمـایش سیستم ارتـینـگ توسط کـارشناس وزارت کـار و
ارائه گواهی آزمایش به مهندس ناظر دستگاه اجرائی الزامیست.

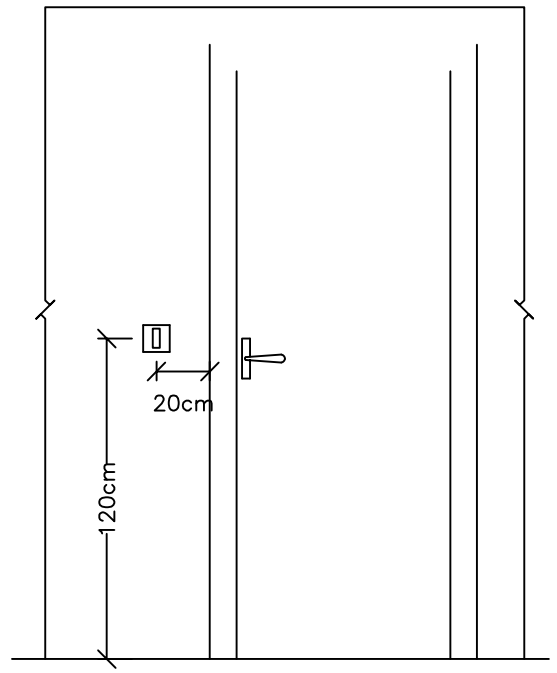

فاصله نصب کلید از لبه در و کف

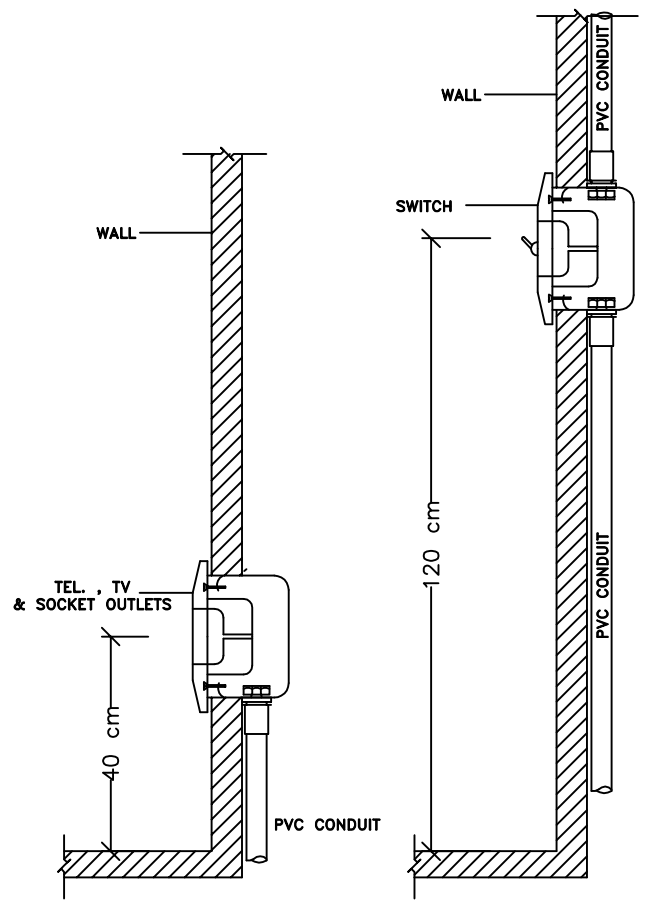

ارتفاع و نحوه نصب کلید و پریز

وزارت آموزش وپرورش
MINISTRY OF EDUCATION AND TRAINING
I.R.IRAN

سازمان نوسازی توسعه وتجهیز مدارس کشور
RENOVATION ,DEVELOPMENT AND
EQUIPMENT SCHOOLS ORGANIZATION

اداره کل نوسازی مدارس استان تهران
GENERAL DIRECTORY OF TEHRAN PROVINCE

راهنمای نقشه

1. ورودی
2. نشیمن و پذیرایی
3. آشپزخانه
4. اتاق خواب
5. حمام
6. سرویس بهداشتی

2						
1						
REV. تغییر:	No. شرح:	Con. کنترل:	DATE تاریخ:	Sign. امضاء:	Appr. تصویب:	DATE تاریخ: Sign. امضاء:

عنوان پروژه: سرایداری۴۵متری
PROJECT TITLE:

عنوان نقشه :
DRAWING TITLE:

کدمدیرپروژه:
PROJECT MANAGER CODE:

DESIGNED BY: طراح: آ.م.علیزاده
ASSISTANTS BY: همکاران طرح: آ.م.علیزاده
DRAW BY: ترسیم: آ.م.علیزاده
CHECKED BY: کنترل: م.ریحانی
APPROVED BY: تصویب: ن.رییسی
SIGNATURE: امضاء:
DATE: تاریخ:

مقیاس: ۱:۱۰۰ SC: 1.100
واحدمتریک UNIT: SI

PROJECT. NO: 800 شماره پروژه:
ARRANGE NO: شماره ردیف:
FIELD:Mountional رشته:مهندسی معماری
DWG.NO: شماره نقشه:
تعدادکل نقشه: TOTAL SHEET:
شماره CD : CD. NO :

OFFICE STAMP: مهر دفتر:
SIGN GROUP RESPONSIBLE: امضاءمسئول گروه:
SIGN DESIGNER: امضاءطراح:

PRODUCED BY AN AUTODESK EDUCATIONAL PRODUCT
PRODUCED BY AN AUTODESK EDUCATIONAL PRODUCT
PRODUCED BY AN AUTODESK EDUCATIONAL PRODUCT