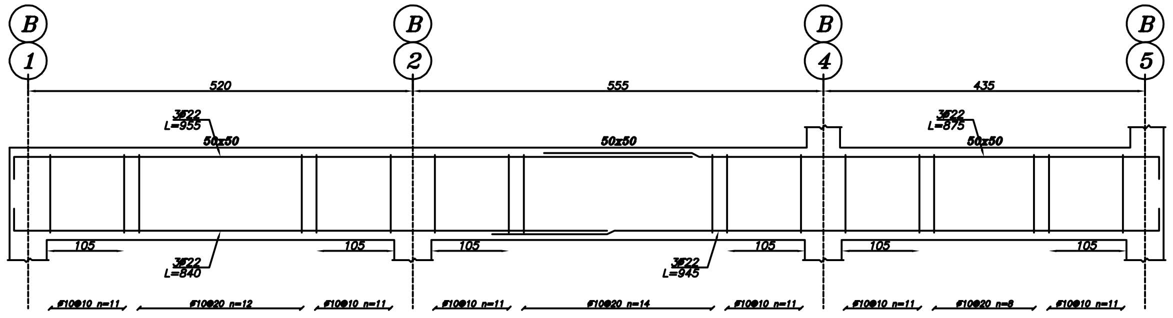

Beam Type B-54
Elev: 1240
H Scale 1:50
V Scale 1:20

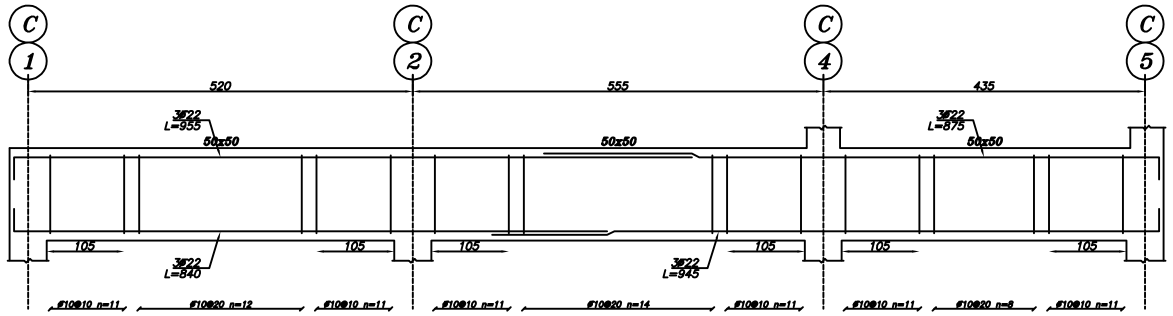

Beam Type B-55
Elev: 1240
H Scale 1:50
V Scale 1:20

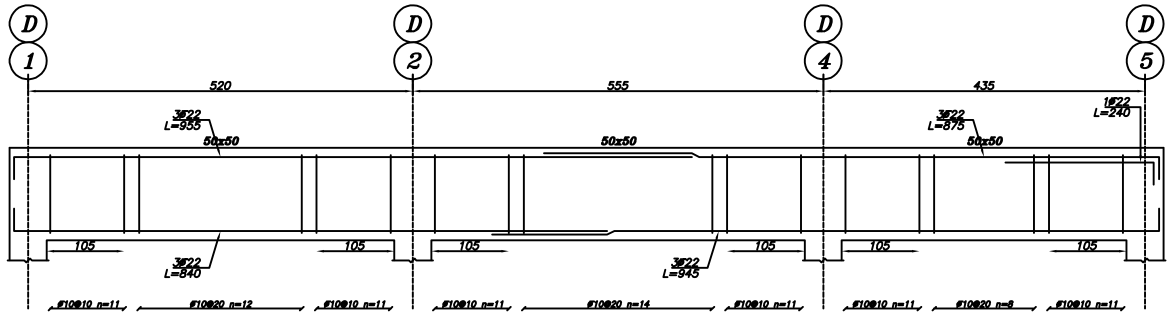

Beam Type B-56
Elev: 1240
H Scale 1:50
V Scale 1:20

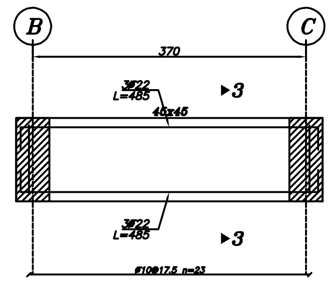

Beam Type B-57
Elev: 1560
H Scale 1:50
V Scale 1:20

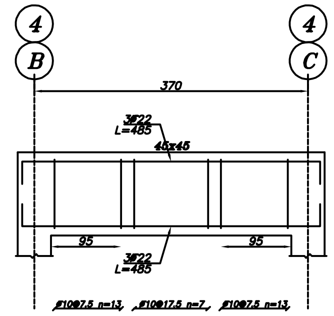

Beam Type B-58
Elev: 1560
H Scale 1:50
V Scale 1:20

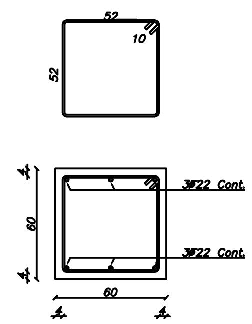

Sec. 60x60
Scale 1:20 Typical

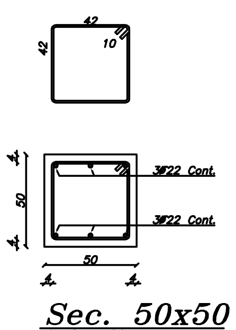

Sec. 50x50
Scale 1:20 Typical

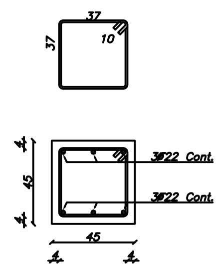

Sec. 45x45
Scale 1:20 Typical

وزارت آموزش‌وپرورش
MINISTRY OF EDUCATION AND TRAINING
I.R.IRAN
سازمان نوسازی و توسعه و تجهیز مدارس کشور
RENOVATION, DEVELOPMENT AND EQUIPMENT SCHOOLS ORGANIZATION

TÜV CERT ISO 9001:2000 | TÜV NORD

توضیحات :

توجه :
الف- کلیه نقشه ها قبل ازاجرابایدتوسط ناظرنوسازی وپیمانکار به دقت مطالعه شودودرصورت عدم هماهنگی به‌دفترفنی منعکس گردد.
ب- درصورت کمبودجزئیات ومشخصات فنی به نشریات سازمان مدیریت وبرنامه ریزی کشورمراجعه شود.
ج-کلیه حقوق مادی ومعنوی این نقشه ها متعلق به سازمان نوسازی‌مدارس‌کشورمی باشدوهرگونه‌کپی،تکثیروتغییربدون مجوزرسمی ازسازمان پیگردقانونی دارد.

No.	شرح:	REV. / تغییر:
DESIGNED BY:	طراح(بازنگری)	رشته:
DRAW BY:	ترسیم(بازنگری)	FIELD:
CHECKED BY:	کنترل(بازنگری)	
PROJECT NO:	شماره بازنگری پروژه:	تعداد کل نقشه: TOTAL SHEET:
تصویب: Apr. / تاریخ: DATE / امضاء: Sign	امضاء مسئول گروه: SIGN GROUP RESPONSIBLE:	امضاء طراح: بازنگری SIGN DESIGNER:

PROJECT TITLE:	عنوان پروژه: خوی زوازوند منطقه: ااایران
DRAWING TITLE:	عنوان نقشه:
PROJECT MANAGER COD:	کدمدیرپروژه:
DESIGNED BY: طراح: غریب زاهدی	مقیاس:
DRAW BY: ترسیم:	SC: واحدمتریک
CHECKED BY: کنترل: ف.حسین زاده	UNIT: SI
APPROVED BY:	تصویب:
SIGNATURE:	امضاء:
DATE:	تاریخ:
PROJECT NO: شماره پروژه:	TOTAL SHEET: تعداد کل نقشه:
FIELD: رشته: / DWG.NO: شماره نقشه: S116	CD. NO : شماره CD :
OFFICE STAMP: مهر دفتر: / SIGN GROUP RESPONSIBLE: امضاء مسئول گروه:	SIGN DESIGNER: امضاء طراح: