وزارت آموزش و پرورش
MINISTRY OF EDUCATION AND TRAINING
I.R.IRAN

سازمان نوسازی، توسعه و تجهیز مدارس کشور
RENOVATION ,DEVELOPMENT AND EQUIPMENT SCHOOLS ORGANIZATION

TÜV NORD
TÜV CERT
ISO 9001:2000

توضیحات :

۱- کلیه ابعاد ها قبل از اجرا/پایه‌ها نقشه‌های دیتیل
به دقت مطالعه شود/جزئیات مهم هماهنگی بخش‌های
مختلف گردد.
۲- درصورت کمبود/جزئیات وضعیت‌های نیز به شرکت‌ها
سازمان مهندس ناظر اخذ گردد/مهم نیز
۳- کلیه عقیق ها/دی ومعدن ایز قبه ها متقاضی سازمان
ایمنی‌ها/ایزولاسیون‌ها/پله‌ها/گودبرداری/بتن‌ریزی/بتن
مطابق آیین‌نامه ایران بتن‌ریزی دارد.

| | | | |
|---|---|---|---|
| مقیاس: | | نوع: | |
| | REV. | No. | |
| DESIGNED BY: | (dd/mm/yy) | | |
| DRAW BY: | (dd/mm/yy) | | |
| CHECKED BY: | (dd/mm/yy) | | |
| PROJECT. No: | | مدیریت پروژه: | |
| TOTAL SHEET: | | | |
| SIGN DESIGNER: | SIGN GROUP RESPONSIBLE: | | |
| | MAIN WALL | | |
| | Plan | | |

PROJECT TITLE: عنوان پروژه:

DRAWING TITLE: عنوان نقشه:

PROJECT MANAGER CODE: کد مدیر پروژه:

| | | | |
|---|---|---|---|
| DESIGNED BY: | طراح: | SC: | مقیاس: |
| DRAW BY: | رسم: | | |
| CHECKED BY: | کنترل کننده: | UNIT: SI | واحدها: |

APPROVED BY: تصویب‌کننده:

SIGNATURE: امضا:

DATE: تاریخ:

PROJECT. No. شماره پروژه:

TOTAL SHEET: تعداد کل نقشه‌ها:

| | | | |
|---|---|---|---|
| SHEET. NO. : شماره نقشه | S104 | DRAW. NO. شماره ترسیم | CD. NO : شماره CD |

SIGN GROUP RESPONSIBLE: امضا مسئول گروه:

SIGN DESIGNER: امضا طراح:

OFFICE STAMP: مهر دفتر:

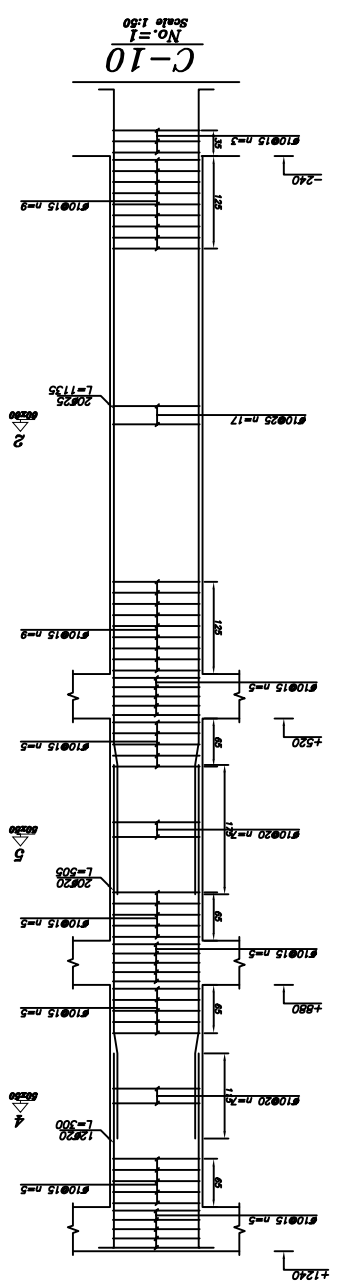


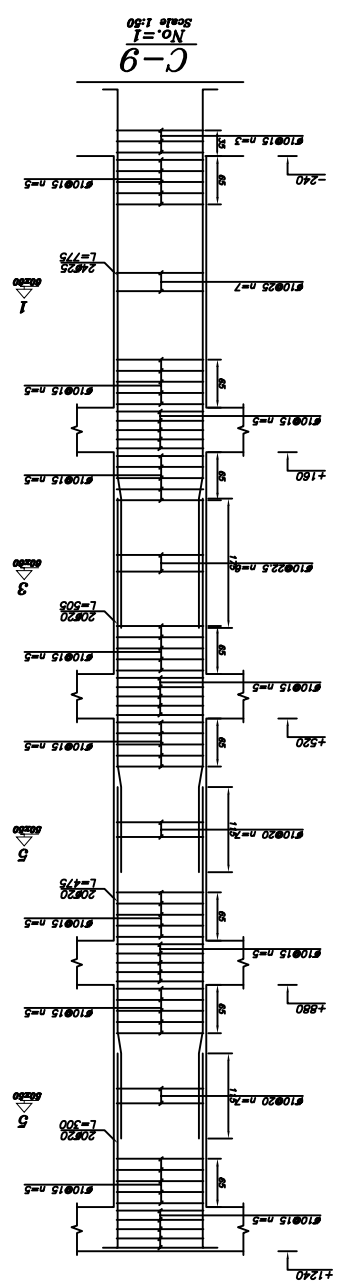


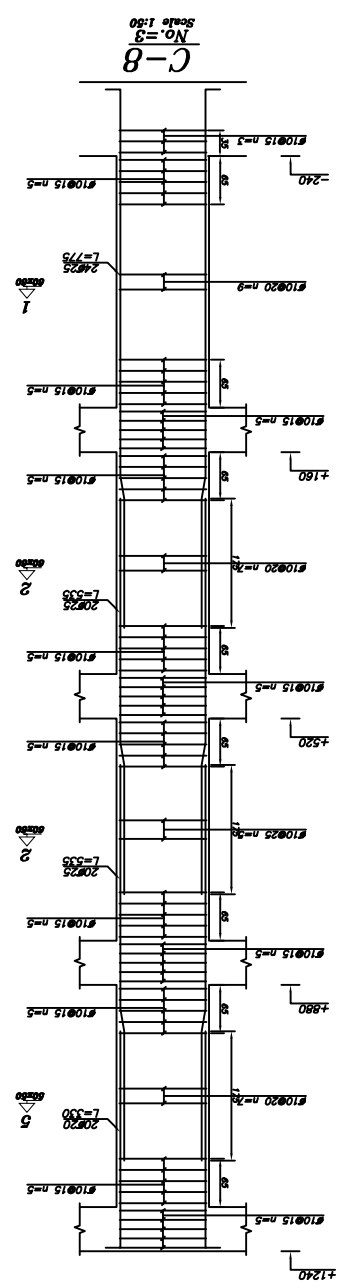


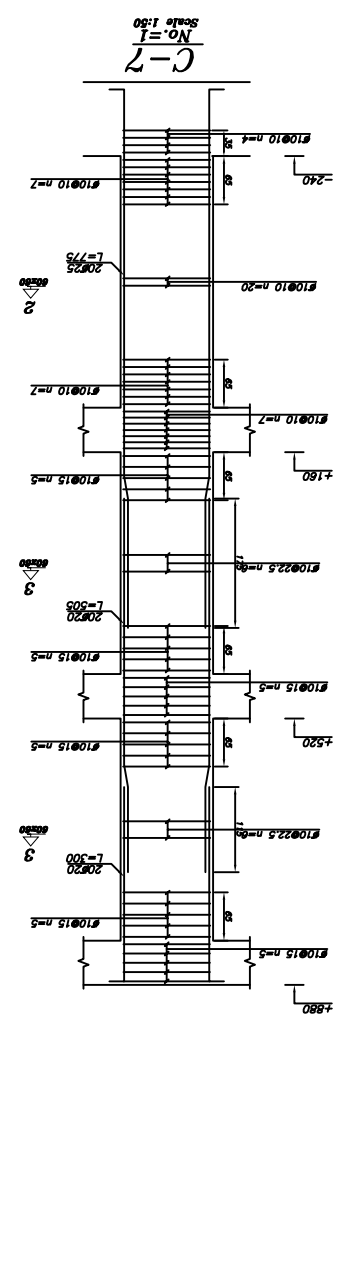


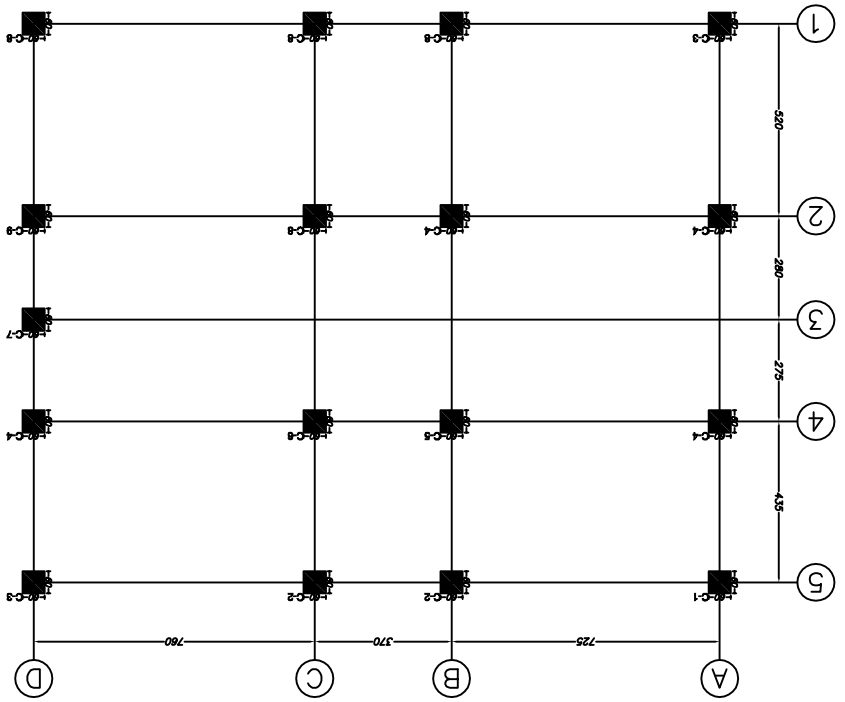

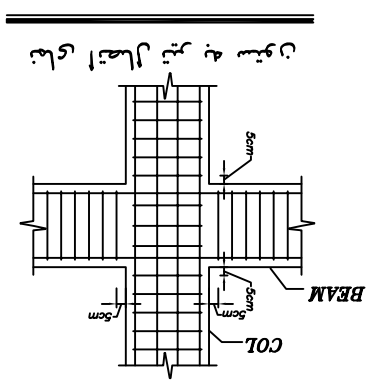
نمای اتصال تیر به ستون