PRODUCED BY AN AUTODESK EDUCATIONAL PRODUCT

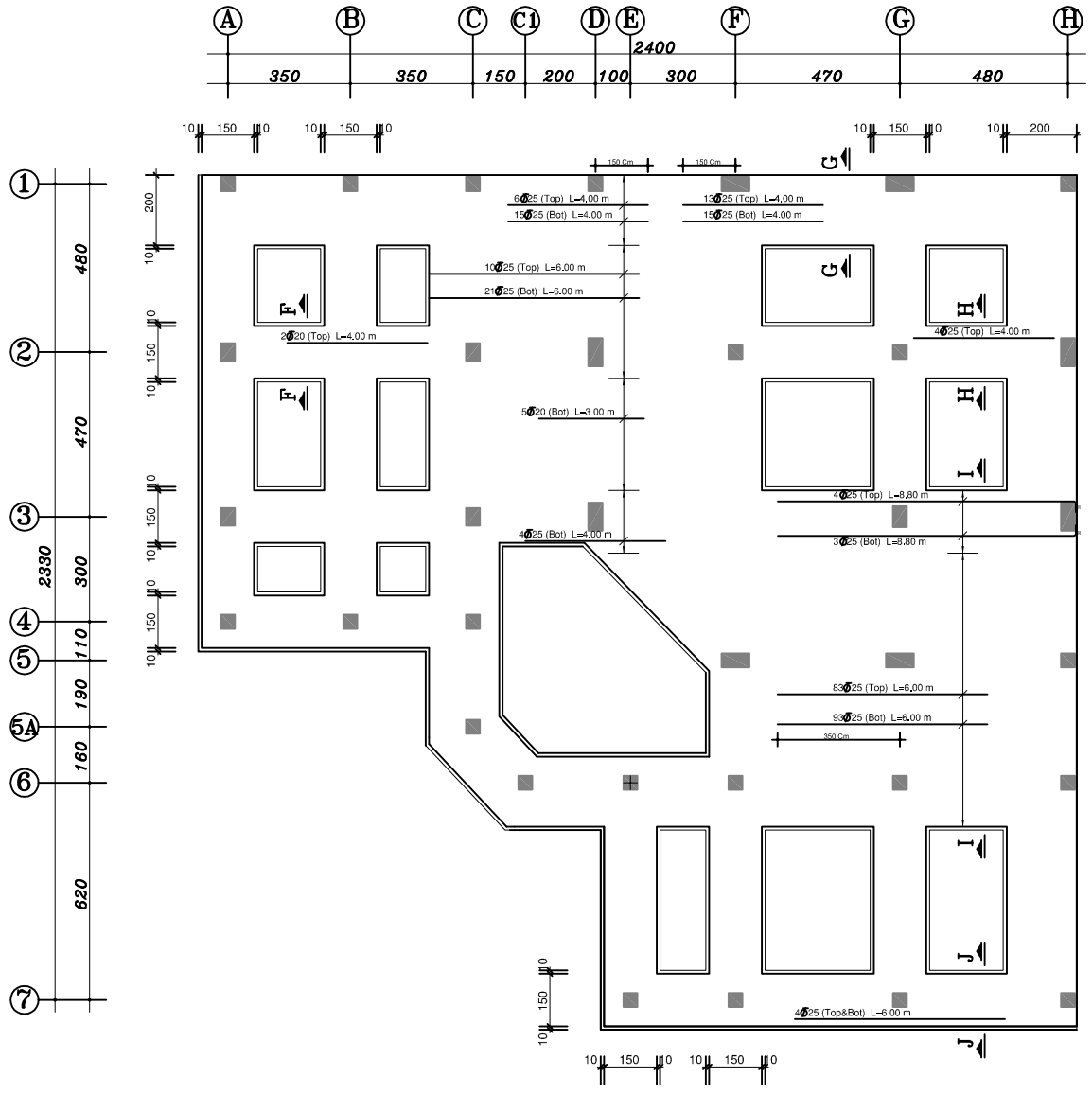

میلگردهای تقویتی درجهت طولی فونداسیون

Sc. 1:100

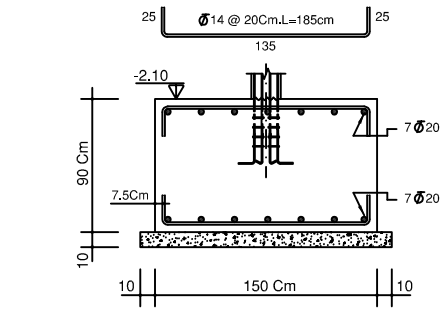

برش عمومی فونداسیون به عرض 150 cm

Sc 1:25

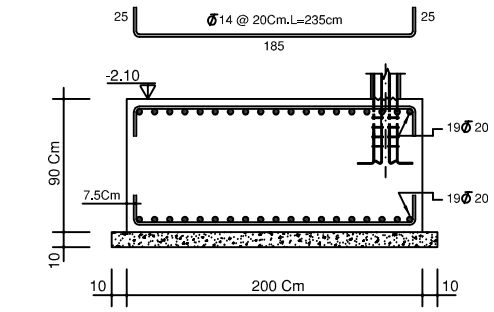

برش عمومی فونداسیون به عرض 200 cm

Sc 1:25

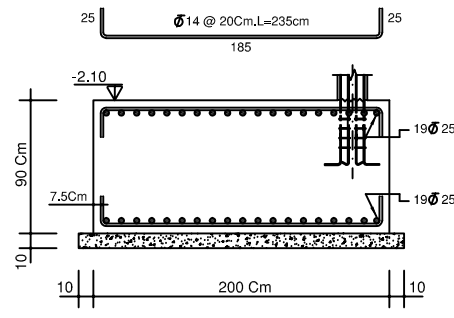

برش عمومی فونداسیون به عرض 200 cm

Sc 1:25

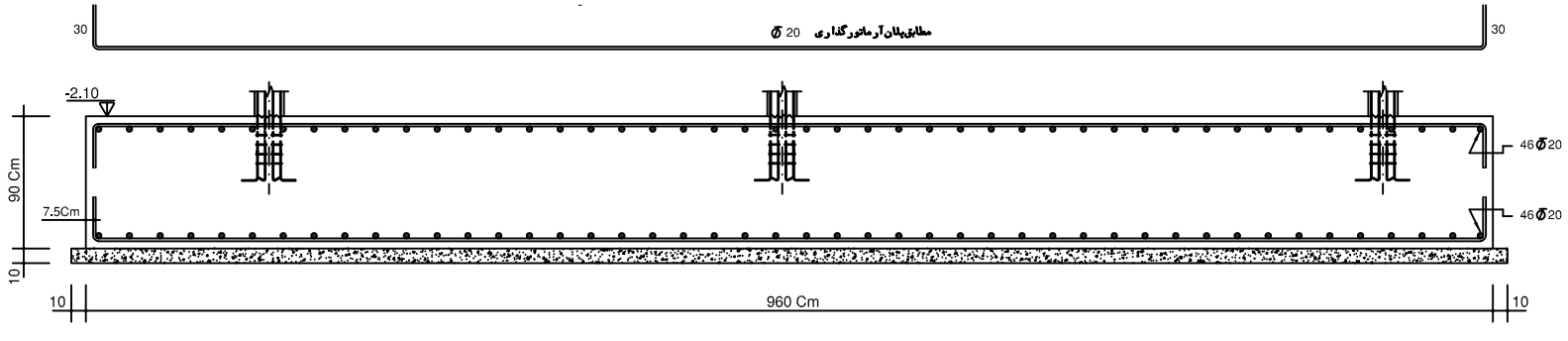

برش عمومی فونداسیون به عرض 960 cm

Sc 1:25

توضیح

۱-مقاومت مجاز خاک $1.5\ Kg/Cm^2$ درنظرگرفته شده است وقبل ازاجرای کارباید توسط ناظروپیمانکارکنترل گردد.

۲-بتن مگر زیر پی ها دارای $150\ Kg$ سیمان در هر متر مکعب بتن وبا ضخامت $10Cm$ اجرا شود.

۳-بتن مصرفی در فونداسیون وسقف ها باید دارای $350\ Kg$ سیمان در هر متر مکعب بتن باحداقل مقاومت فشاری نمونه استوانه ای استاندارد برابر با $F'c=210\ Kg/Cm^2$ باشد.

۴-کلیه میلگردهای مصرفی ازنوع آجدار $(A-III)$ وباحداقل $Fy=4000\ Kg/Cm^2$ درنظرگرفته شده.

۵-کلیه میلگردهای مصرفی درفونداسیون باید $7.5\ Cm$ پوشش داشته باشد.

۶-بتن می بایست در قالب چوبی یا فلزی ریخته شود ودر صورت استفاده از قالب آجری بوسیله ورقه نایلون ازبتن جدا شود.

۷-سفره زیرین میلگردها بایستی به کمک لقمه های ماسه سیمان که با مفتولهای نرم به میلگردها بسته میشوند از کف قالب بالاتر نگه داشته شوند.

۸-جهت پی سازی دیوارهائی که درخارج از سطب فونداسیون قرار دارند ازشفته استفاده میشود.

۹-هرگونه تغییری در نقشه های معماری مستلزم تغییر در نقشه های محاسباتی است.

۱۰-پیمانکار موظف است کلیه نقشه ها را بایکدیگرمقایسه کند.

۱۱-کلیه اندازه هاواتصالات بایددرمحل توسط پیمانکارکنترل شده ومهندس ناظرآنراتائیدنماید.

۱۲-مهندس ناظربهتراست قبل ازاجرای پروژه کلیه نقشه هارابررسی ودرصورت لزوم برای رفع ابهامات بامحاسب مربوطه هماهنگی نماید.

وزارت آموزش وپرورش
MINISTRY OF EDUCATION AND TRAINING I.R.IRAN

سازمان نوسازی توسعه وتجهیز مدارس کشور
RENOVATION ,DEVELOPMENT AND EQUIPMENT SCHOOLS ORGANIZATION

اداره کل نوسازی مدارس استان تهران
GENERAL DIRECTORY OF TEHRAN PROVINCE

ISO 9001:2000

INI

توضیحات

توجه:

الف- کلیه نقشه ها قبل ازاجرابایدتوسط ناظرنوسازی وپیمانکار به دقت مطالعه شودودرصورت عدم هماهنگی به‌دفترفنی منعکس گردد.

ب- درصورت کمبودجزئیات ومشخصات فنی به نشریات سازمان مدیریت وبرنامه ریزی کشورمراجعه شود.

ج-کلیه حقوق مادی ومعنوی این نقشه ها متعلق‌به‌سازمان نوسازی‌مدارس‌کشورمی باشدوهرگونه‌کپی،تکثیروتغییربدون مجوزرسمی ازسازمان پیگردقانونی دارد.

REV.	تغییر:	Dis.	ضب:	Chm.	کنترل:	DATE	تاریخ:	Appr.	تصویب:	DATE	تاریخ:
1											
2											

Sign امضا: Sign امضا:

عنوان پروژه:

راهنمایی ۱۵ کلاسه

PROJECT TITLE:

عنوان نقشه : پلان آرماتورهای تقویتی فونداسیون درجهت طولی و

DRAWING TITLE: برشهای عمومی فونداسیون

PROJECT MANAGER CODE:	کدمدیرپروژه:
DESIGNED BY: R.Mousasadeh محاسب: ر.موسی زاده	مقیاس:
ASSISTANTS BY: همکاران محاسب:	SC:
DRAW BY: A.Ajam تهیه و ترسیم: ع.عجم	واحدمتریک
CHECKED BY: F.Hosseinzadeh کنترل: ف.حسین زاده	UNIT: SI
APPROVED BY: M.Haeri تصویب: م.حائری	امضا:
SIGNATURE:	تاریخ:
DATE:	شماره دکل نقشه:
PROJECT. NO: 1190 شماره پروژه:	TOTAL SHEET:
ARRANGE NO: شماره ردیف:	شماره CD :
FIELD: Structure رشته: سازه DWG.NO: S003 شماره نقشه:	CD. NO :
OFFICE STAMP: مهر دفتر:	SIGN GROUP RESPONSIBLE: امضاءمسئول گروه:
	SIGN DESIGNER: امضاءطراح:

PRODUCED BY AN AUTODESK EDUCATIONAL PRODUCT