PRODUCED BY AN AUTODESK EDUCATIONAL PRODUCT

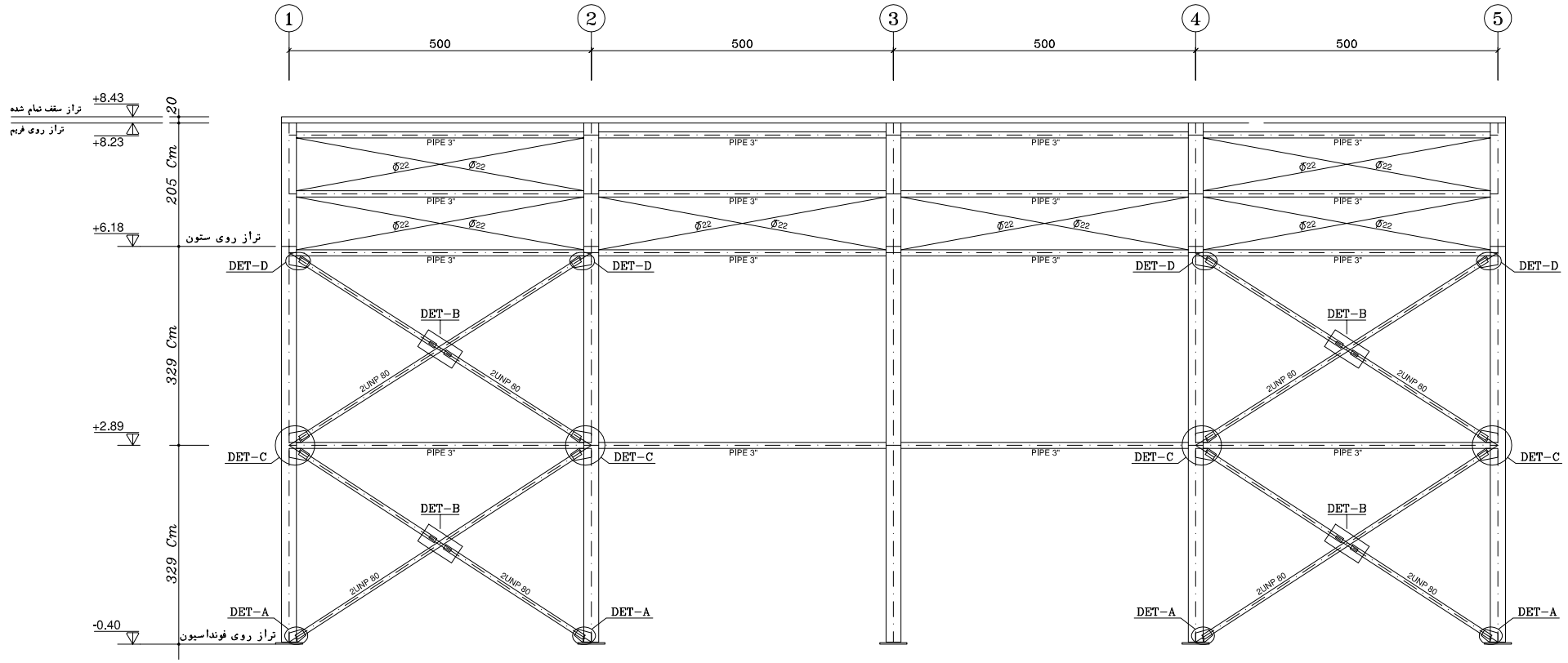

نمای مهار بند قائم وسقف در محورAوD

SC: 1:50

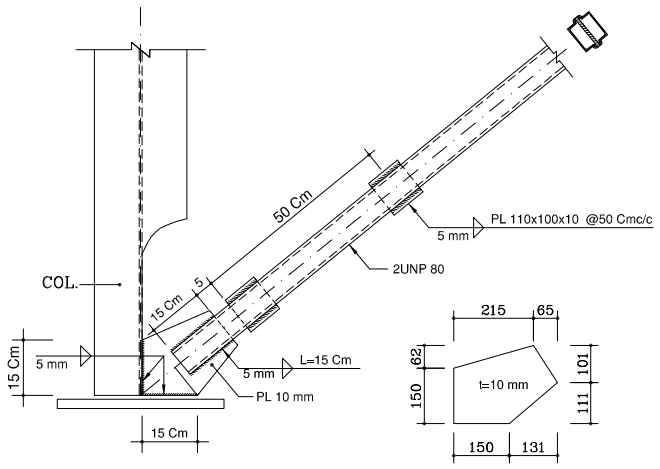

جزئیات A

SC: 1:10

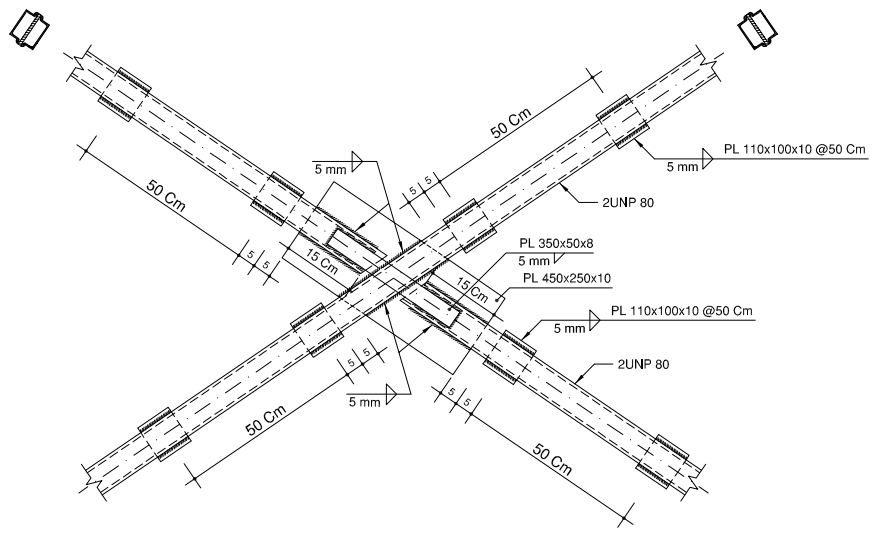

جزئیات B

SC: 1:10

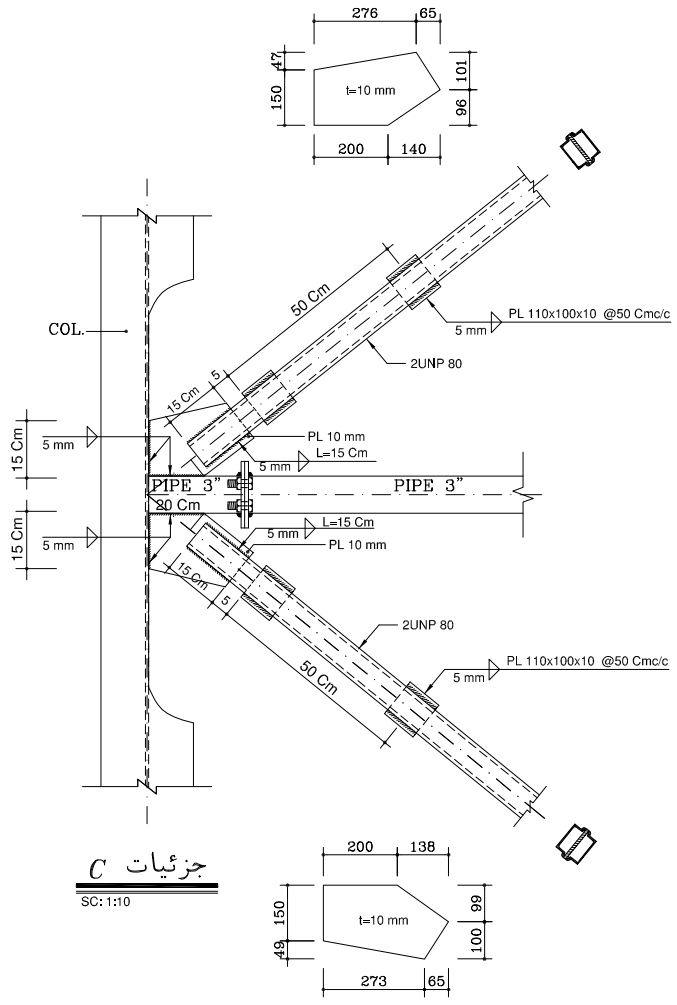

جزئیات C

SC: 1:10

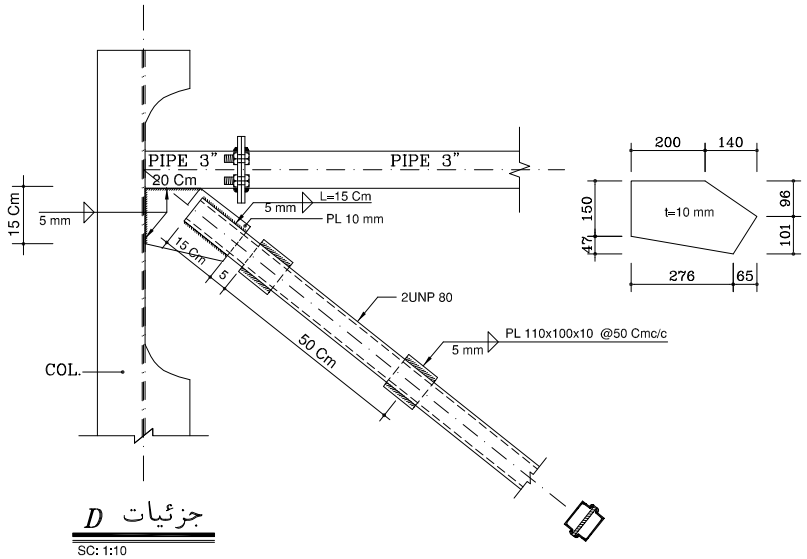

جزئیات D

SC: 1:10

وزارت آموزش وپرورش
MINISTRY OF EDUCATION AND TRAINING
I.R.IRAN

سازمان نوسازی توسعه وتجهیز مدارس کشور
RENOVATION ,DEVELOPMENT AND
EQUIPMENT SCHOOLS ORGANIZATION

اداره کل نوسازی مدارس استان تهران
GENERAL DIRECTORY OF TEHRAN PROVINCE

ISO 9001:2000

توضیحات

توجه:

الف- کلیه نقشه ها قبل ازاجرابایدتوسط ناظرنوسازی وپیمانکار به دقت مطالعه شودودرصورت عدم هماهنگی به‌دفترفنی منعکس گردد.

ب- درصورت کمبودجزئیات ومشخصات فنی به نشریات سازمان مدیریت وبرنامه ریزی کشورمراجعه شود.

ج-کلیه حقوق مادی ومعنوی این نقشه ها متعلق‌به‌سازمان نوسازی‌مدارس‌کشورمی باشدوهرگونه‌کپی،تکثیروتغییربدون مجوزرسمی ازسازمان پیگردقانونی دارد.

REV.	تغییر:	Dia.	شرح:	Con.	کنترل:	DATE	تاریخ:	Apr.	تصویب:	DATE	تاریخ:
2											
1											
						Sign	امضا:			Sign	امضا:

عنوان پروژه:
سالن ورزشی
PROJECT TITLE:

عنوان نقشه : نمای بادبندی قائم وسقف - جزئیات بادبندی
DRAWING TITLE:

PROJECT MANAGER CODE: کدمدیرپروژه:

DESIGNED BY: Mousa Zadeh طراح: موسی زاده

ASSISTANTS BY: همکاران طرح:

DRAW BY: B.Behdar تهیه و ترسیم: ب.بهدار

CHECKED BY: F.Hoseinzadeh کنترل: ف.حسین زاده

APPROVED BY: M.Haeri تصویب: م.حائری

SIGNATURE: امضا:

DATE: تاریخ:

PROJECT. NO: 89016 شماره پروژه:

ARRANGE NO: شماره ردیف:

مقیاس: SC:

واحد: متریک UNIT: SI

تعدادکل نقشه‌ها: TOTAL SHEET:

شماره CD: CD. NO :

رشته: سازه FIELD: Structure

DWG.NO: شماره نقشه: S008

OFFICE STAMP: مهر دفتر:

SIGN CROUP RESPONSIBLE: امضاومسئول‌گروه:

SIGN DESIGNER: امضاءطراح:

PRODUCED BY AN AUTODESK EDUCATIONAL PRODUCT

PRODUCED BY AN AUTODESK EDUCATIONAL PRODUCT

PRODUCED BY AN AUTODESK EDUCATIONAL PRODUCT