نقشه دیوارمحوطه وفونداسیون

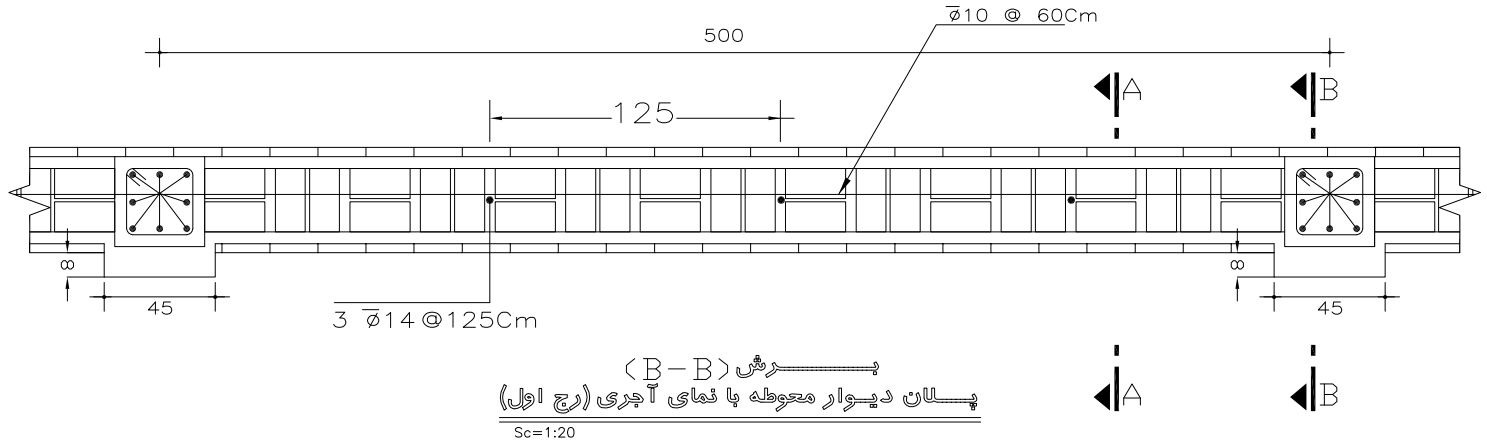

برش (B-B)

پلان دیوار معوطه با نمای آجری(رج اول)

Sc=1:20

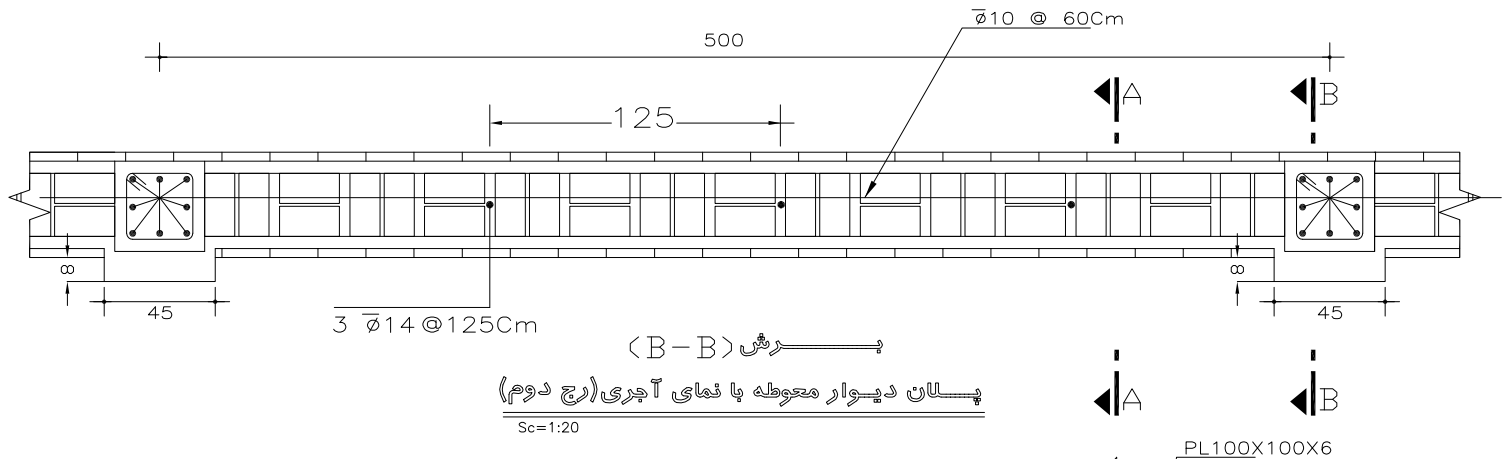

برش (B-B)

پلان دیوار معوطه با نمای آجری(رج دوم)

Sc=1:20

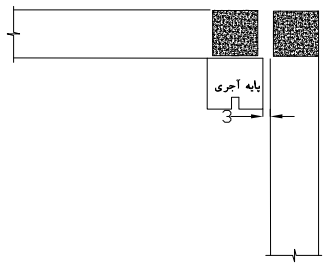

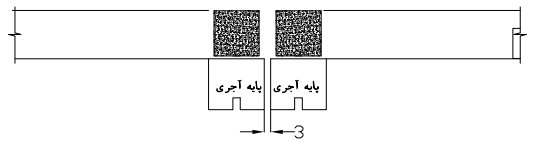

نمای شماتیک درز انبساط

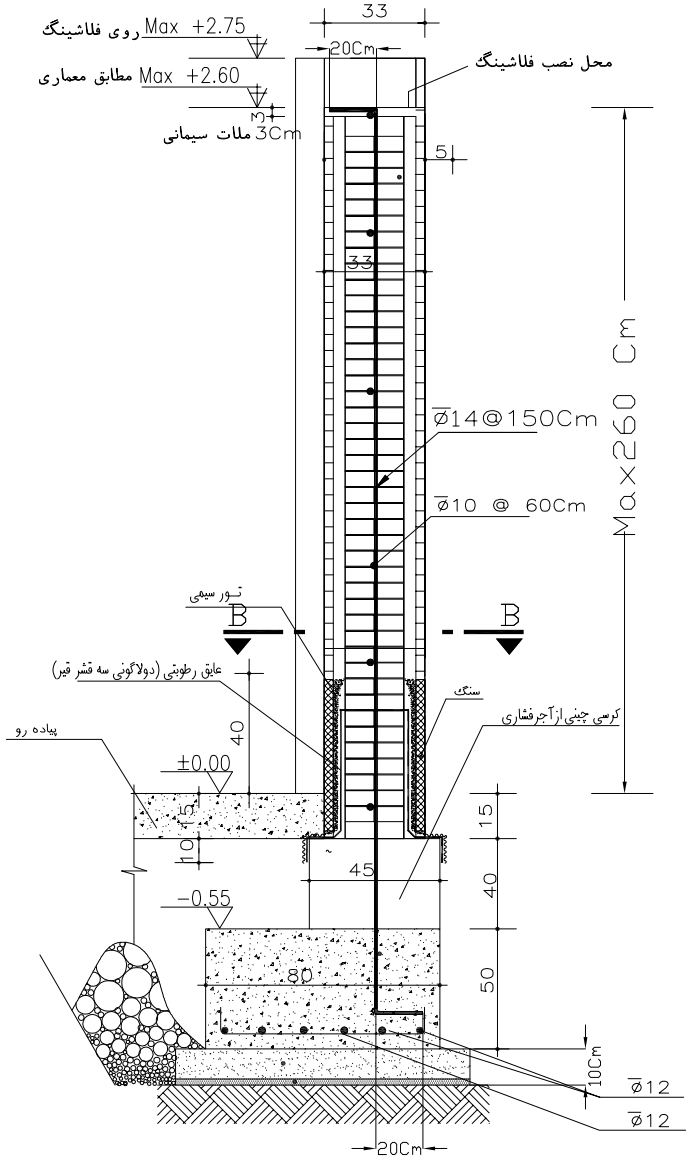

برش A-A

Sc=1:20

در زیر شناز عمودی کرسی چینی می بایست تا زیر پایه آجری امتداد یابد.

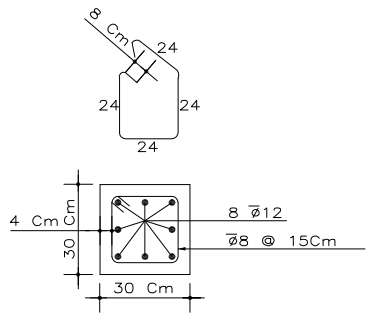

Sec. 3-3

Sc=1:20

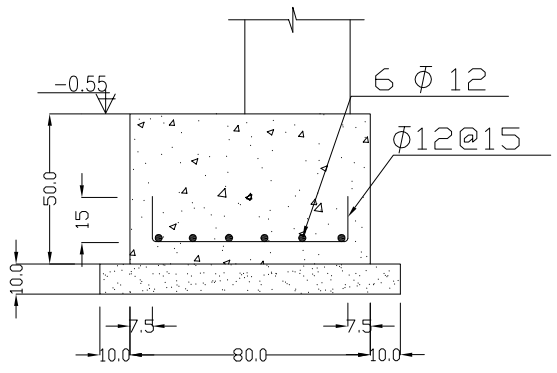

مقطع فونداسیون

Sc=1:20

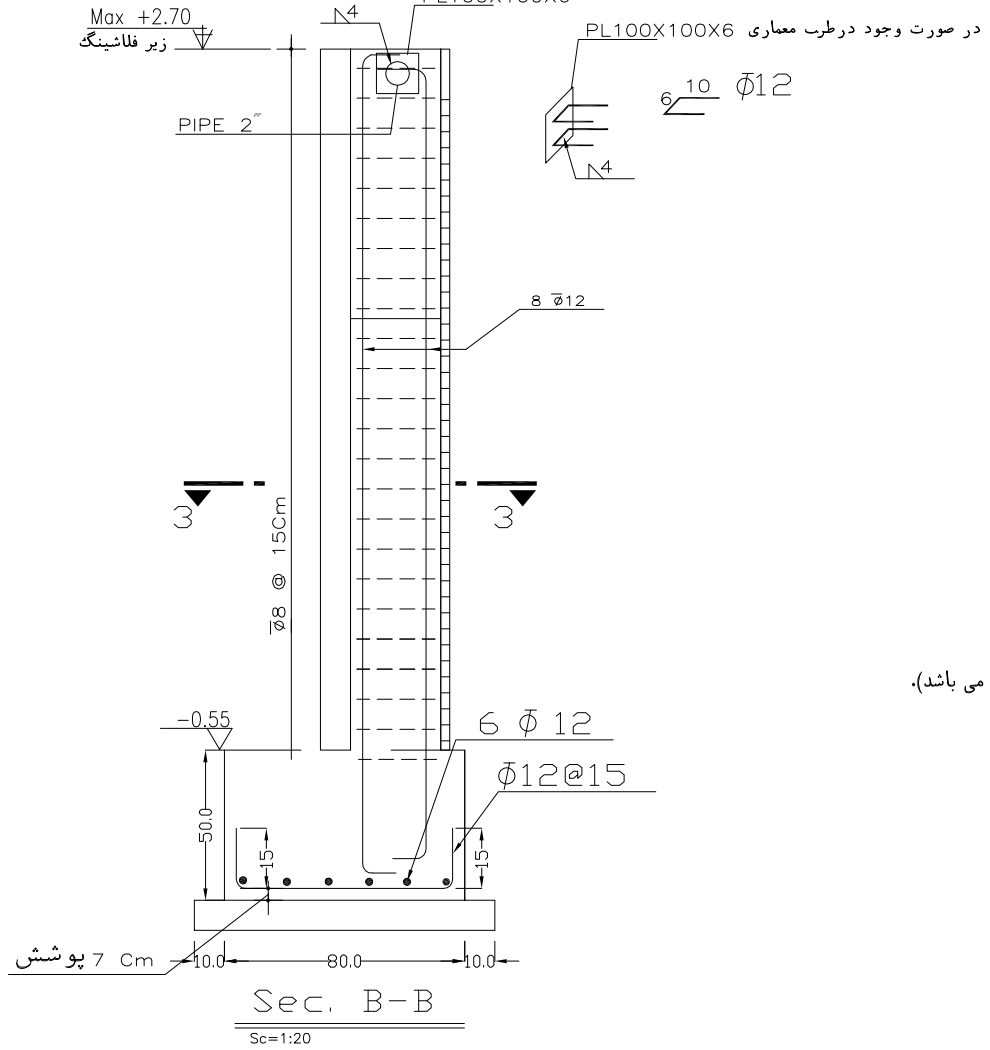

Sec. B-B

Sc=1:20

توضیحات

۱- تنش مجازخاک برابر $1\ Kg/Cm^2$ درنظر گرفته شده است.

۲- دیوار ازآجر فشاری می باشد.

۳- حداقل مقاومت۲۸روزه‌نمونه استوانه‌ای (۱۵×۳۰ سانتیمتر)
برای بتن مصرفی برابر $f'c=210Kg/Cm^2$ میباشد.

۴- آرماتورهای قائم دیواربایستی درداخل ملات ماسه سیمان مهار شوند.(استفاده ازخرده آجر....ممنوع می باشد).

۵- میلگردهای مصرفی از نوع AII بوده ودارای حداقل تنش تسلیم - $(fy=3000Kg/Cm^2)$ می باشد.

۶-زنجاب نمودن مناسب آجرها قبل از استفاده درآجرکاری ضروریست.

۷- هرچهاردهانه یک درزانبساط پیش بینی گردد.

۸-طول پوشش دروصله آرماتورهای طولی پی‌ودیوار برابر ۶۰ سانتیمتر در نظر گرفته شود.

۹-عیار سیمان در بتن مگر $150\ Kg/m^3$ بوده وضخامت بتن مگر ۱۰ سانتیمتر میباشد.

۱۰- طول پوشش دروصله آرماتورهای قائم دیواربرابر $60\ Cm$ درنظرگرفته شود.

REV.	تاریخ: Date	REV.	تاریخ: Date

وزارت آموزش‌وپرورش
MINISTRY OF EDUCATION AND TRAINING
I.R.IRAN

سازمان نوسازی توسعه وتجهیز مدارس کشور
RENOVATION ,DEVELOPMENT AND EQUIPMENT SCHOOLS ORGANIZATION

PROJECT: عنوان پروژه	دیوار محوطه
DRAWING TITLE: عنوان نقشه	پلان ،نماوبرش
DESIGNED BY:	ا- غریب زاهدی
DRAWN BY:	ب- بهدار
CHECKED BY:	حسین زاده
APPROVED BY:	
SIGNATURE:	
DATE:	
PROJECT NO.:	
FIELD:Architecture	

مقیاس: SC 1:100
واحد: UNIT: Cm
کپی شده: Right
CD NO:82-11